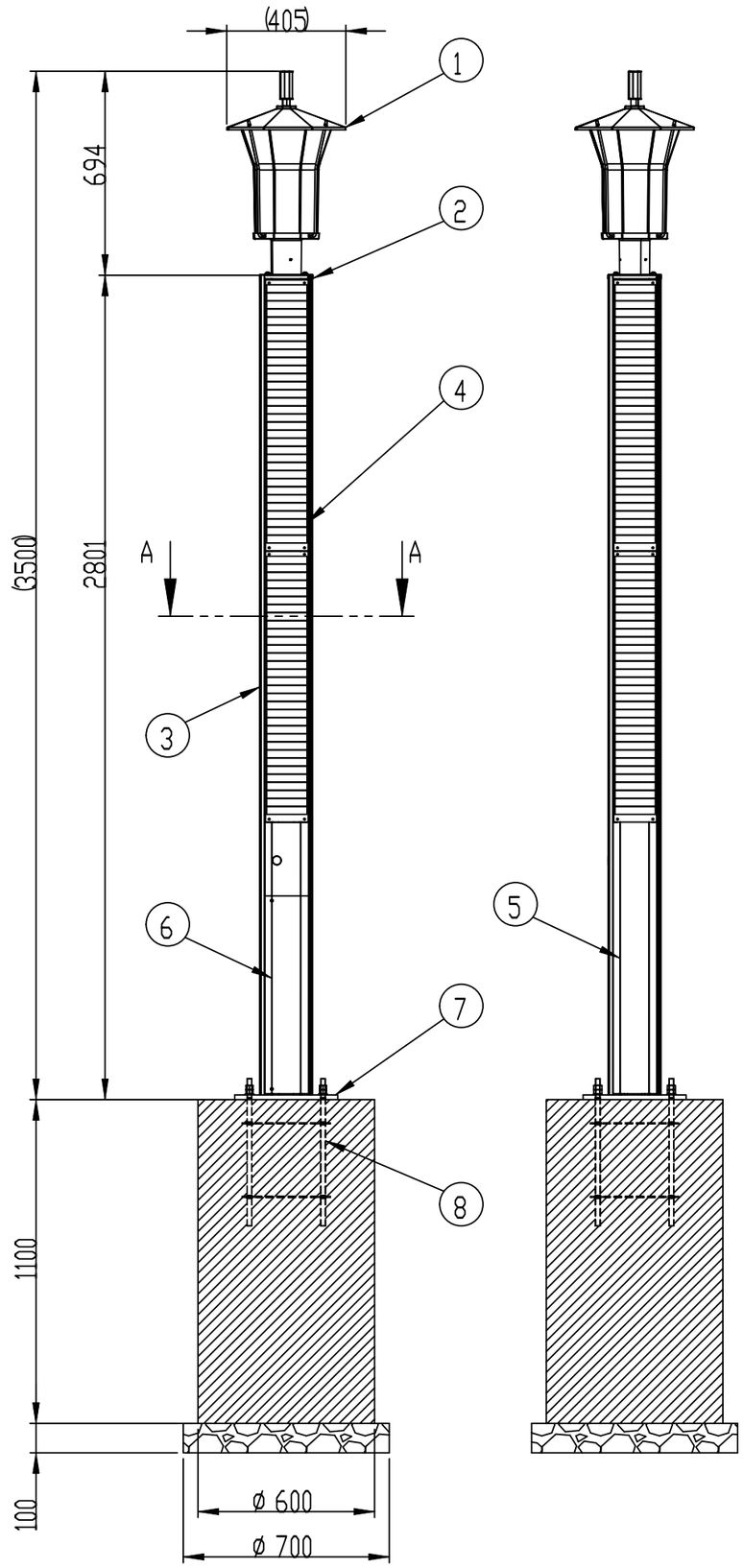

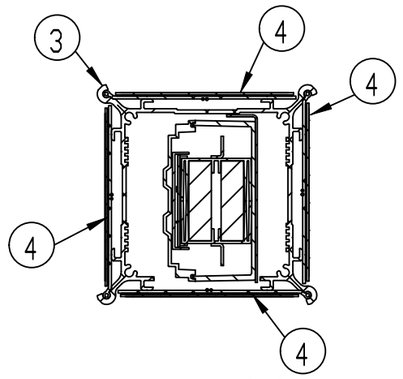

断面図　A-A
ｽｹｰﾙ　1:5

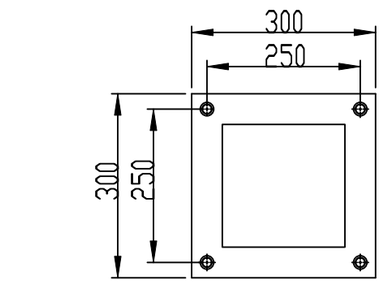

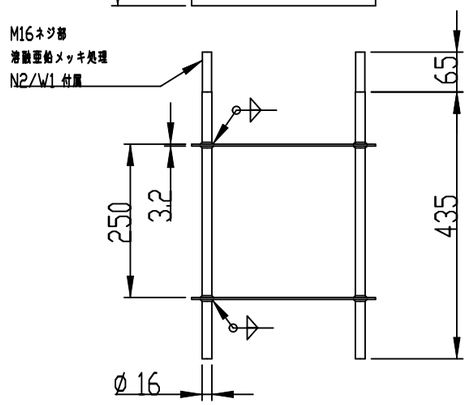

基本仕様		
名称	和風ソーラー「八角」	
型式	RE100-WF8R	
基本動作	日没後自動点灯、日出とともに自動消灯	
動作温度範囲	-20℃~60℃	
不日照対応	ウェザーシンクロにて不点灯を回避	
耐風速	60m/s	
詳細仕様		
ソーラーパネル	公称最大出力	200W (25W×8)
	種類	シリコン単結晶
バッテリーユニット	蓄電池　種類	リン酸鉄リチウムイオン蓄電池
	蓄電池　容量	264Wh
	充放電サイクル (容量が70%時)	10,000回以上（約27年に相当） 試験条件：1C D.O.D100% @23℃
	保護回路	過充電・過放電保護
照明部	色温度	2700K
	器具光束	850lm
	光源受寿命	60,000時間
	点灯モード	最大14時間一定照度モード

部品番号	部品名	材質	個数
1	八角灯具	アルミダイキャスト/アクリル樹脂	1
2	八角灯具用台座	SUS304　塗装仕上げ	1
3	メインフレーム	アルミ押出し/硬質カラーアルマイト処理	1
4	開閉式ソーラーパネルユニット	25Wフレキソーラー/アルミフレーム	8
5	意匠パネル	アルミ押出し/硬質カラーアルマイト処理	3
6	意匠パネル	アルミ押出し/硬質カラーアルマイト処理	1
7	ソーラー八角ベースプレート	SS400/溶融亜鉛メッキ仕上げ	1
8	ロ250㎜ｱﾝｶｰﾎﾞﾙﾄ	SS400 ネジ部溶融亜鉛メッキ	1

八角灯単体照度分布 (m)

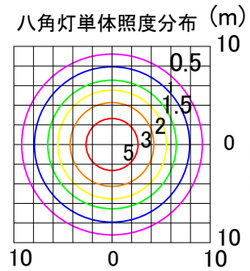

計算条件
計測高さ:
GL+1.5m
保守率　:1.0

※置場所は充分に現地調査を行った上決定して下さい。
※当製品の仕様は予告なく変更となる可能性がございます。

	日付	名前
製図		
検図		
承認		

投影法：

株式会社 エル光源

品名　和風ソーラー「八角」

部品名・図名　RE100-WF8R

図番　---

縮尺　単位：mm　A3