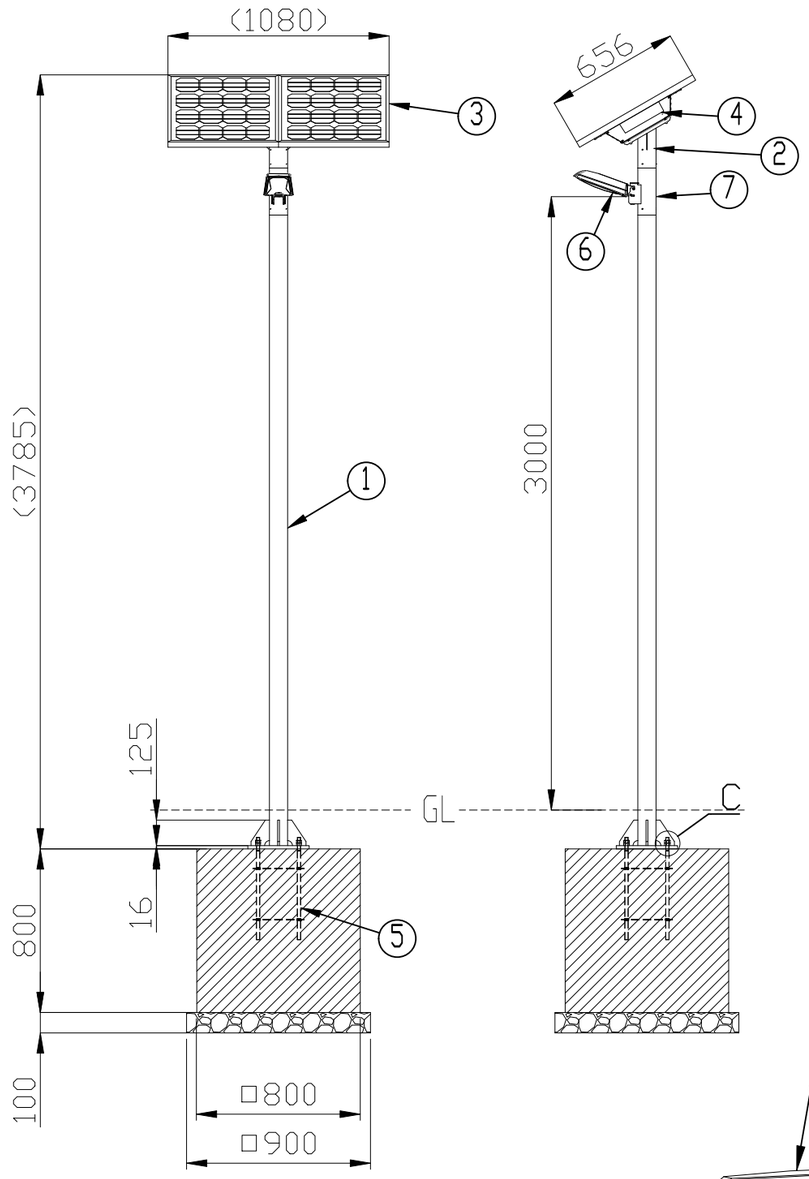

基本仕様	
名称	PDタイプ（ポール1灯式　ソーラーパネル100W）
形式	MDCP-L1D6
基本動作	日没後LED自動点灯、日出とともに自動消灯
動作温度範囲	-20~45℃
不日照対応日数	ウェザーシンクロシステムで不点灯回避

詳細仕様		
太陽電池	公称最大出力	65W×2
	設置傾斜角度	30度
蓄電池	種類	オリビン構造型リン酸鉄リチウムイオン電池
	容量	264Wh
	保護回路	過充電・過放電防止機構
	充放電サイクル寿命（容量が70%以下）	10000回以上　※試験条件　1C DOD100%　@23℃
灯具	光源種類	日亜化学製　照明用パワーLED6灯
	点灯パターン	14時間一定照度点灯を含む数種類の点灯モードを設置後変更可能
	LED寿命（初期光度が70%以下）	約60000時間
重量		架台部　約30kg　灯具部　約1kg

番号	部品名	個数	材質/規格	摘要
1	ポール	1	φ89.1　t=5.5 JIS G3444STK400	溶融亜鉛メッキ後塗装仕上げ
2	太陽電池架台部	1	SUS・アルミ	360度回転
3	太陽電池	2	65Wp	シリコン単結晶
4	蓄電池ユニット（コントローラー一体）	2	蓄電池容量　132Wh	ウェザーシンクロシステム専用制御回路搭載
5	アンカーボルト枠	1	M16×500L	ボルト部亜鉛メッキ
6	LED灯具	1	アルミダイキャスト/アクリル樹脂	塗装仕上げ 角度調節付
7	灯具アーム	1	SUS/塗装仕上げ	360度回転/塗装仕上げ

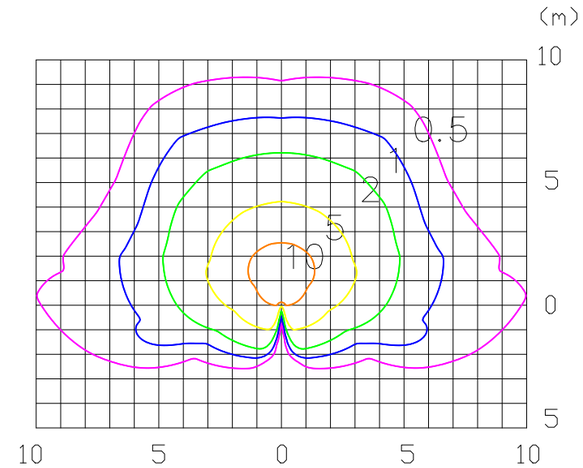

光束　850lm
14時間一定照度点灯
高さ：3m
角度：30°
保守率：0.8

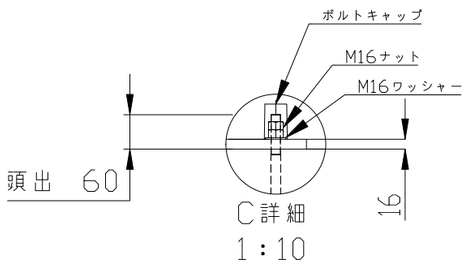

C詳細
1：10

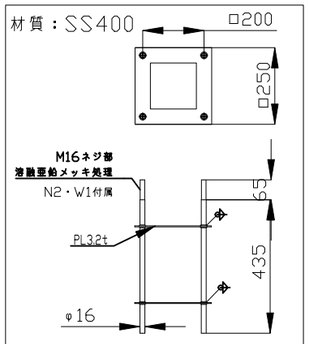

アンカーボルト詳細図
1：20

注記

※1. 太陽電池の設置方向は真南に向け太陽電池が、木やビル等の日影にならない場所に設置して下さい。

※2. 設置場所は充分に現地調査を行った上決定して下さい。

※3. 灯具本体、太陽電池架台、ポールは弊社基準色はダークブラウン（19-20B）になります。

※4. 取付ボルト類はSUSとする。

※5. 取付方法に関しましては、別紙の取り扱い説明書をご参照ください。

※6. 商品に基礎は含まれておりません。

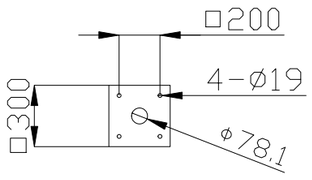

ベースプレート底面図

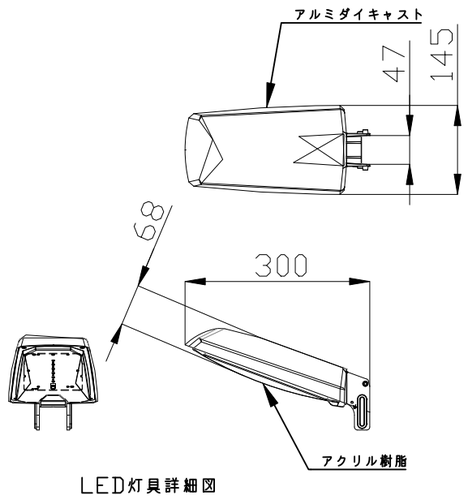

LED灯具詳細図
1：10

特記事項　＊基礎施工

照明灯の設置場所により基礎コンクリート天端より露出している支柱・アンカーボルト・支柱補強プレートを安全・長寿命・景観等を考慮し現場おいて軽微な保護する場合の幅・厚さの制限はありません。
尚：軽微な保護をする場合支柱等には傷・破損が生じ無いようご注意下さい。

	日付	名前
製図	2017/05/10	Saito
検図	2017/05/10	Seki
承認		

投影法：

品名　キャパシリーズ

部品名　PDタイプ（ポール1灯式　ソーラーパネル100W）

型式　MDCP-L1D6

株式会社 エル光源

縮尺 1:30　単位：mm　A3