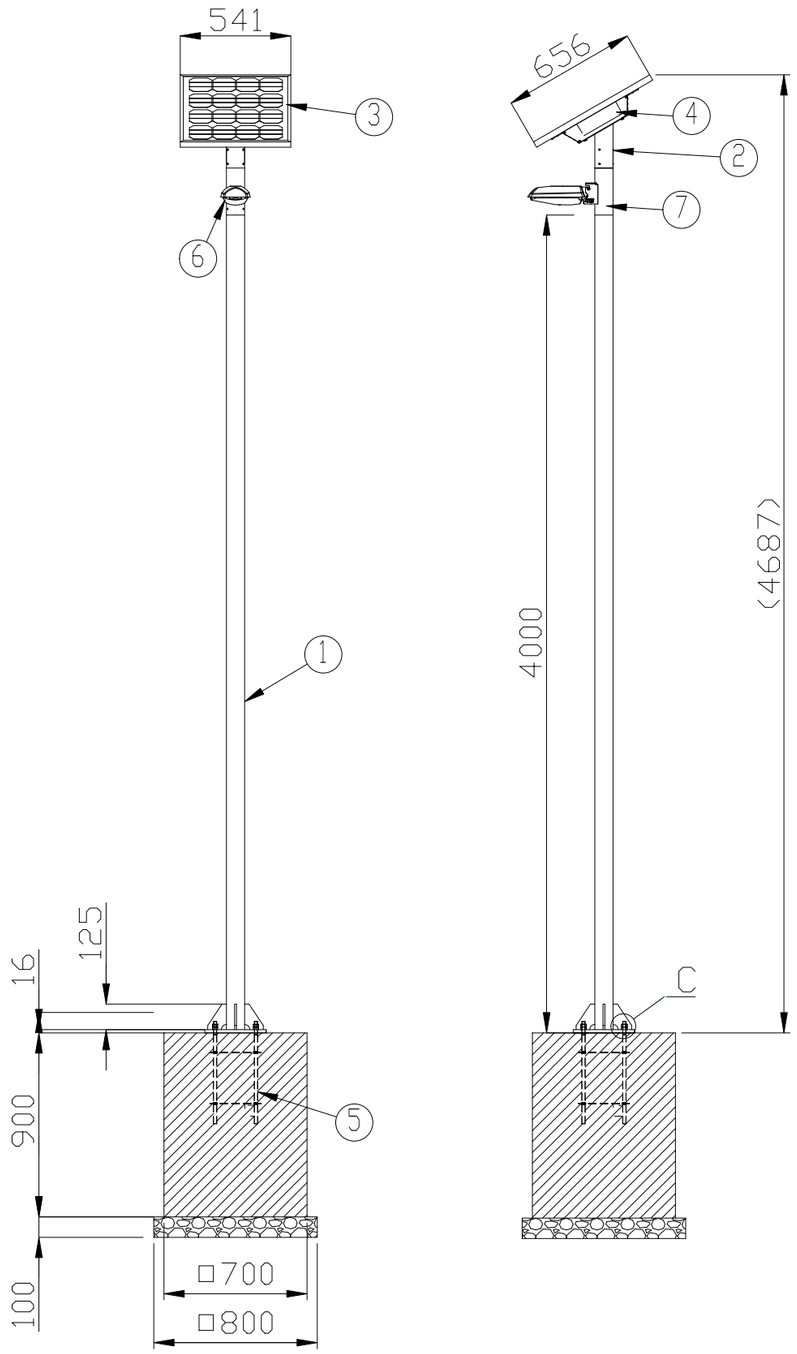

基本仕様	
名称	PSタイプ（ポール1灯式　4.15m 1200lm　高サイクル仕様）
形式	MDCP-R1S6
基本動作	日没後LED自動点灯、日出とともに自動消灯
動作温度範囲	-20~45℃
耐風速	60m/s
不日照対応日数	ウェザーシンクロシステムで不点灯回避

詳細仕様		
太陽電池	公称最大出力	65W
	設置傾斜角度	30度
蓄電池	種類	オリビン構造型リン酸鉄リチウムイオン電池
	容量	396Wh
	保護回路	過充電・過放電防止機構
	充放電サイクル寿命（容量が70%以下）	10000回以上　※試験条件 1C DOD100% @23℃
灯具	光源種類	パワーLED
	点灯パターン	14時間一定照度点灯を含む数種類の点灯モードを設置後変更可能
	LED寿命（初期光度が70%以下）	約60000時間
重量		架台部　約20kg　灯具部　約1kg

番号	部品名	個数	材質/規格	備考
1	ポール	1	φ89.1　t=5.5 JIS G3444STK400	溶融亜鉛メッキ後塗装仕上げ
2	太陽電池架台部	1	SUS・アルミ	360度回転
3	太陽電池	1	65W	シリコン単結晶
4	蓄電池ユニット（コントローラー一体）	1	蓄電池容量　396Wh	ウェザーシンクロシステム専用制御回路搭載
5	アンカーボルト枠	1	M16×500L	ボルト部亜鉛メッキ
6	LED灯具	1	アルミダイキャスト/アクリル樹脂	塗装仕上 角度調節付
7	灯具アーム	1	SUS/塗装仕上げ	360度回転/塗装仕上げ

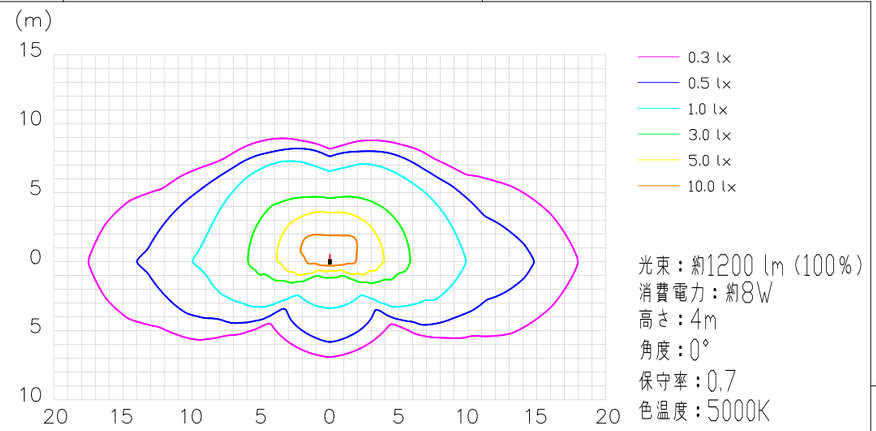

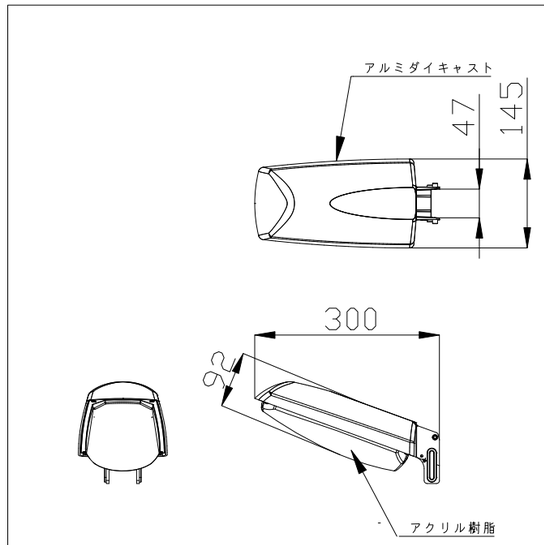

LED灯具詳細図
1：10

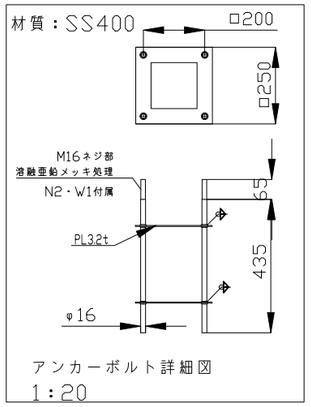

アンカーボルト詳細図
1：20

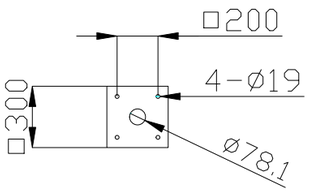

ベースプレート底面図

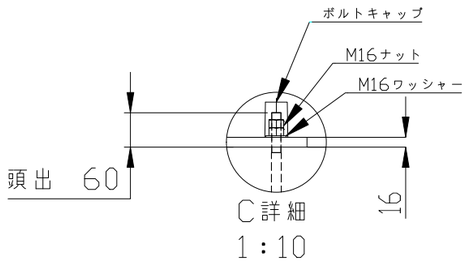

C詳細
1：10

注記

※1. 木やビル等の日影にならない場所に設置して下さい。
※2. 設置場所は充分に現地調査を行った上決定して下さい
※3. 灯具本体、太陽電池架台、ポールは弊社標準色(ダークブラウン)になります。
※4. 取付ボルト類はSUSとする。
※5. 取付方法に関しましては、別紙の取り扱い説明書をご参照ください。
※6. 商品に基礎は含まれておりません。
※7. 太陽電池架台の設置方位は現地日照状況に合わせ設置
※8. 当図面は参考図とし、詳細な寸法・形状につきましては変更の可能性があります。

特記事項　＊基礎施工

照明灯の設置場所により基礎コンクリート天端より露出している支柱・ｱﾝｶｰﾎﾞﾙﾄ・支柱補強ﾌﾟﾚｰﾄを安全・長寿命・景観等を考慮し現場おいて軽微な保護する場合の幅・厚さの制限はありません。
尚：軽微な保護をする場合支柱等には傷・破損が生じ無いようご注意下さい。

	日付	名前
製図	2025/2/28	Takeda
検図	2025/2/28	Seki
承認		

投影法：

品名：キャパシリーズ

部品名・図名：PSタイプ（ポール1灯式　4m　1200lm　高サイクル仕様）

型式：MDCP-R1S6

株式会社 エル光源

縮尺 1:30　単位：mm　A3