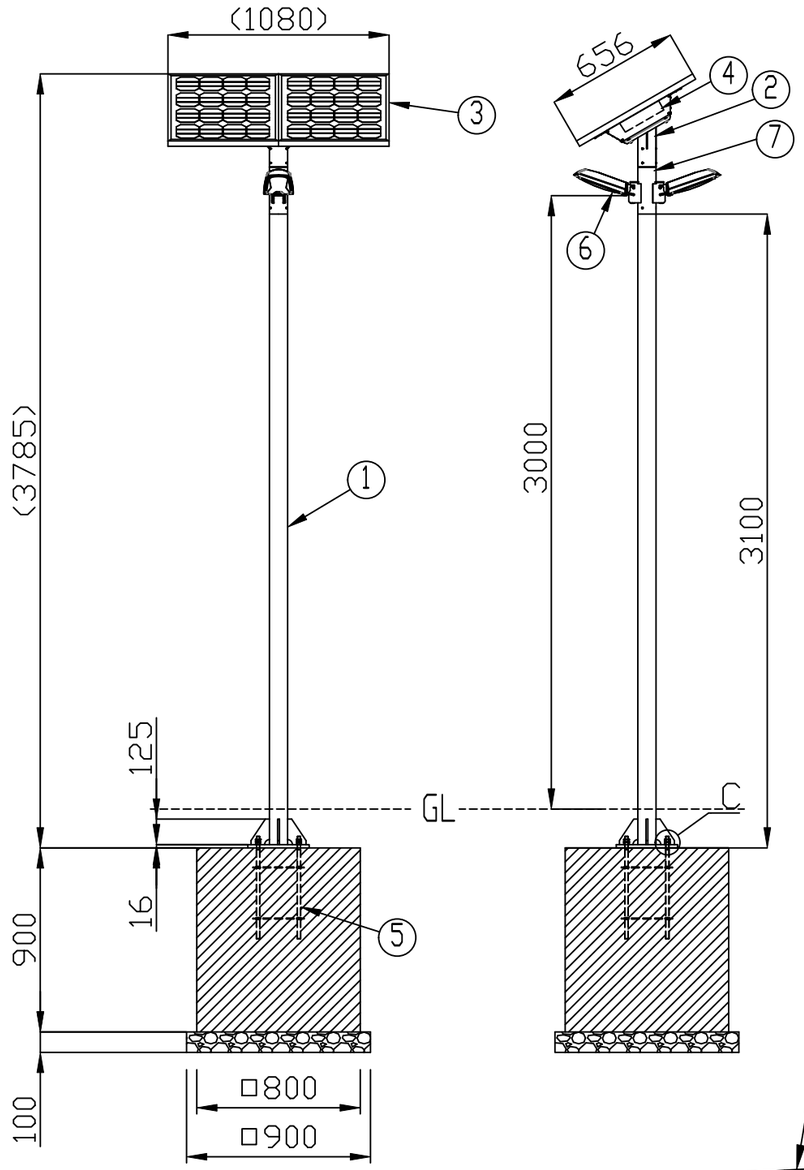


| 基本仕様 | |
|---|---|
| 名称 | PWタイプ（ポール2灯式） |
| 形式 | MDCP-L2W6 |
| 基本動作 | 日没後LED自動点灯、日出とともに自動消灯 |
| 動作温度範囲 | -20~45℃ |
| 不日照対応日数 | ウェザーシンクロシステムで不点灯回避 |

| 詳細仕様 | | |
|---|---|---|
| 太陽電池 | 公称最大出力 | 65W×2 |
| | 設置傾斜角度 | 30度 |
| 蓄電池 | 種類 | オリビン型燐酸リン酸鉄リチウムイオン電池 |
| | 容量 | 264Wh×2 |
| | 保護回路 | 過充電・過放電防止機能 |
| | 充放電サイクル寿命（容量が70%以下） | 10000回以上 ※試験条件 1C DOD100% @23℃ |
| 灯具 | 光源種類 | 日亜化学製 照明用パワーLED6灯×2 |
| | 点灯パターン | 14時間一定照度点灯を含む数種類の点灯モードを設置後変更可能 |
| | LED寿命（初期光度が70%以下） | 約60000時間 |
| | 重量 | 架台部 約35kg 灯具部 約2kg |

| 番号 | 部品名 | 個数 | 材質/規格 | 備考 |
|---|---|---|---|---|
| 1 | ポール | 1 | φ89.1 t=5.5 JIS G3444STK400 | 溶融亜鉛メッキ後塗装仕上げ |
| 2 | 太陽電池架台部 | 1 | SUS・アルミ | 360度回転 |
| 3 | 太陽電池 | 2 | 65Wp | シリコン単結晶 |
| 4 | 蓄電池ユニット（コントローラー一体） | 2 | 蓄電池容量264Wh | ウェザーシンクロシステム専用制御回路搭載 |
| 5 | アンカーボルト枠 | 1 | M16×500L | ボルト部亜鉛メッキ |
| 6 | LED灯具 | 2 | アルミダイキャスト/アクリル樹脂 | 塗装仕上げ角度調節付 |
| 7 | 灯具アーム | 1 | SUS/塗装仕上げ | 360度回転/塗装仕上げ |

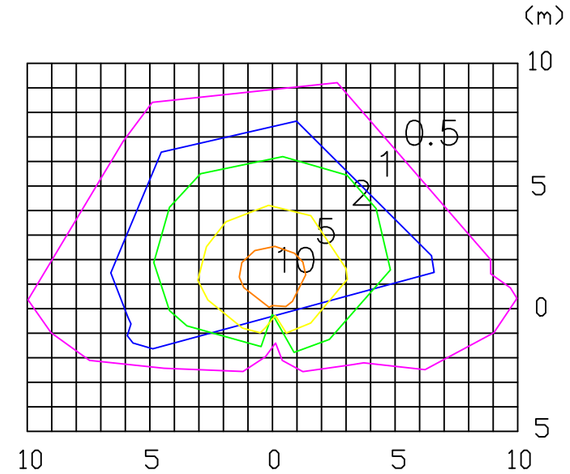


拡散レンズあり
光束 850lm(1灯あたり)
14時間一定照度点灯
高さ：3m
角度：30°
保守率：0.8

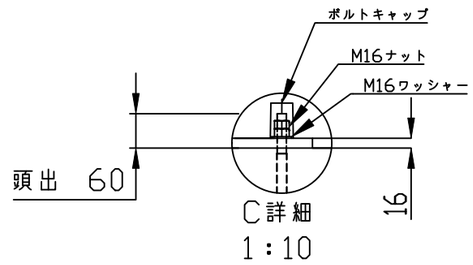


C詳細
1：10

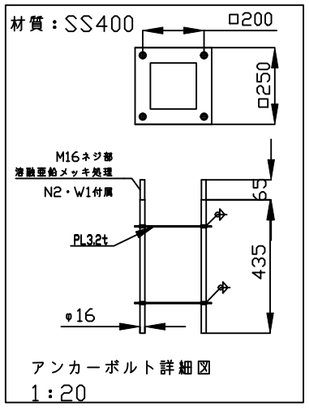


アンカーボルト詳細図
1：20

注記

※1. 太陽電池の設置方向は真南に向け太陽電池が、木やビル等の日影にならない場所に設置してください。

※2. 設置場所は充分に現地調査を行った上決定してください。

※3. 灯具本体、太陽電池架台、ポールは弊社標準色ダークブラウン（19-20B)になります。

※4. 取付ボルト類はSUSとする。

※5. 取付方法に関しましては、別紙の取り扱い説明書をご参照ください。

※6. 商品に基礎は含まれておりません。

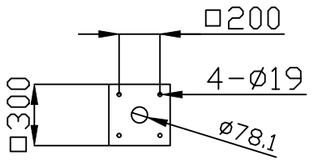


ベースプレート底面図

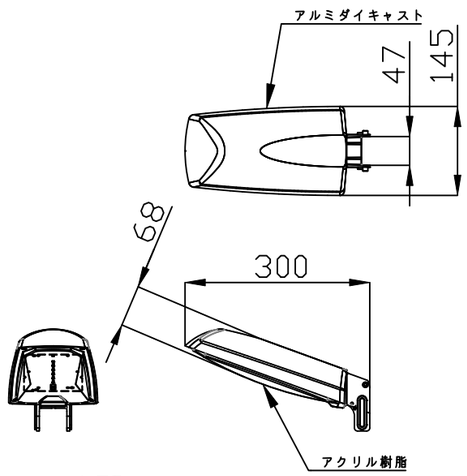


LED灯具詳細図
1：10

特記事項 ＊基礎施工

照明灯の設置場所により基礎コンクリート天端より露出している支柱・ｱﾝｶｰﾎﾞﾙﾄ・支柱補強ﾌﾟﾚｰﾄを安全・長寿命・景観等を考慮し現場おいて経歴な保護する場合の幅・厚さの制限はありません。
尚：経歴な保護をする場合支柱等には傷・破損が生じ無いようご注意下さい。

| | 日付 | 名前 |
|---|---|---|
| 製図 | 2017/05/25 | Saito |
| 検図 | 2017/05/25 | Seki |
| 承認 | | |

投影法：

品名：キャバシリーズ

部品名・図名：PWタイプ（ポール2灯式）

型式：MDCP-L2W6

株式会社 エル光源

縮尺 1:30　単位：mm　A3