L-kougen

カメラ付き防犯灯『**エルミテル２**』

あっちでも、え! こっちでも、やっぱりエル光源!

L-kougen

- 電力柱やNTT柱に直付けできます。
  ※事前に管轄の電力会社等に確認してください。
- カメラ設置のため、ポールや取付金具を手配する必要はありません。
- 専用Wi-Fiモジュールを標準で内蔵。
  1ファイル（15分の録画データ）を約10秒でダウンロードできます。
  ※設置場所の電波状況により前後します。

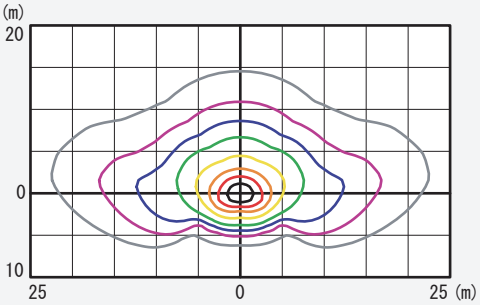

- 夜間は内蔵の自動点滅器でLED防犯灯20VAが自動点灯。
- カメラと照明のダブル防犯機能で犯罪抑止効果Up!
- 赤外線でなく可視光照明ですので夜間もしっかりカラーで撮影されます!!!

カメラ 専用仕様	エルミテル2 Light 型式 PAC20LN	エルミテル2 Pro 型式 PAC20PS	エルミテル2 High 型式 PAC20HG	エルミテル2 All 型式 PAC20AL
録画ファイル保護	なし （汎用MKVファイルにて記録）	**あり** （ZIPファイルにて記録）	なし （汎用MKVファイルにて記録）	**あり** （ZIPファイルにて記録）
フレームレート	5 fps	5 fps	**10** fps	**10** fps
SDカード	Light専用　64GB	Pro専用　高速64GB	High専用　128GB	All専用　128GB

カメラ 共通仕様	
カメラセンサー	Sony starvis cmos　IMX327
カメラ画角	水平95°　垂直65°　対角108°
Cyclic Recording	15分（1ファイル15分×約20日）　※以降、古いファイルから上書き保存。
画像圧縮方式	H.265
画像解像度	約200万画素（FHD 1920×1080）
録画日数	約20日　※録画内容により前後します。
画像データ入手方法	内蔵Wi-Fiにてダウンロード（or SDカード抜き取りも可）
プライバシー保護	プライバシー保護用のマスク機能あり（最大8カ所まで設定可能）
録画状態表示	LEDパイロットランプ標準装備
時刻補正機能	内蔵GPSにて自動時刻取得と補正を標準装備
照明 共通仕様	
LED照明	20VA防犯灯相当　内蔵自動点滅器にて点灯／消灯

- **エルミテル5年リース（死活監視機能付き）対応可能**
- **保証2年（オプションで5年可）**

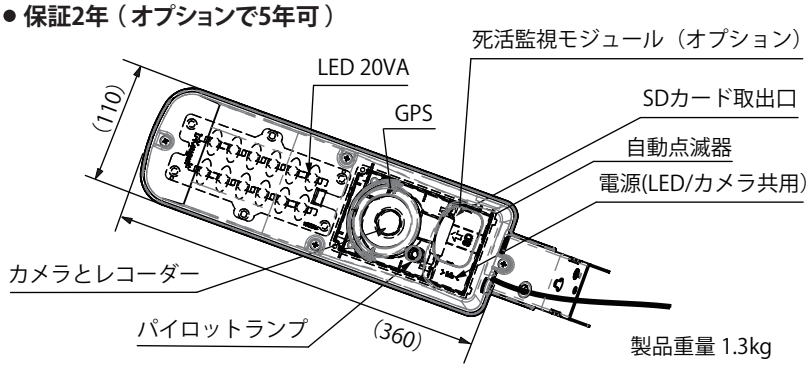

定格電圧	100V　50/60H z
定格電流	0.213A
定格消費電力	3.4W (昼)　20.1W (夜)
電力会社申請入力容量	6VA (昼)　21.3VA (夜)
雷サージ（コモンモード）	15KV
器具光束	1820 lm
保護等級	IP54

エル光源　www.l-kougen.co.jp　tel : 047-316-0113

◀ エルミテル２製品案内URL

2025.06版